# PUMPSPEICHERKRAFTWERK

## Fallbeschreibung

Durch das Fallrohr fließendes Wasser wird in l/sec gemessen. Die Messung beginnt unmittelbar nach dem das Absperrventil ganz geöffnet ist. Nachfolgendes Schaubild zeigt die Messwerte in Abhängigkeit von der Zeit:

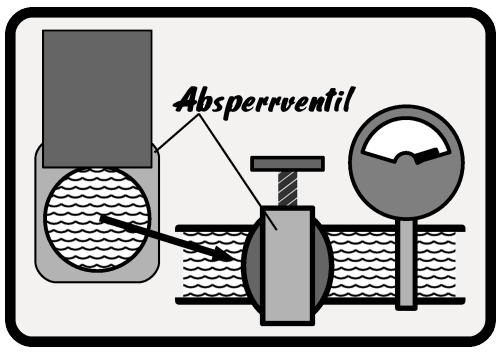


Absperrventil ganz geöffnet

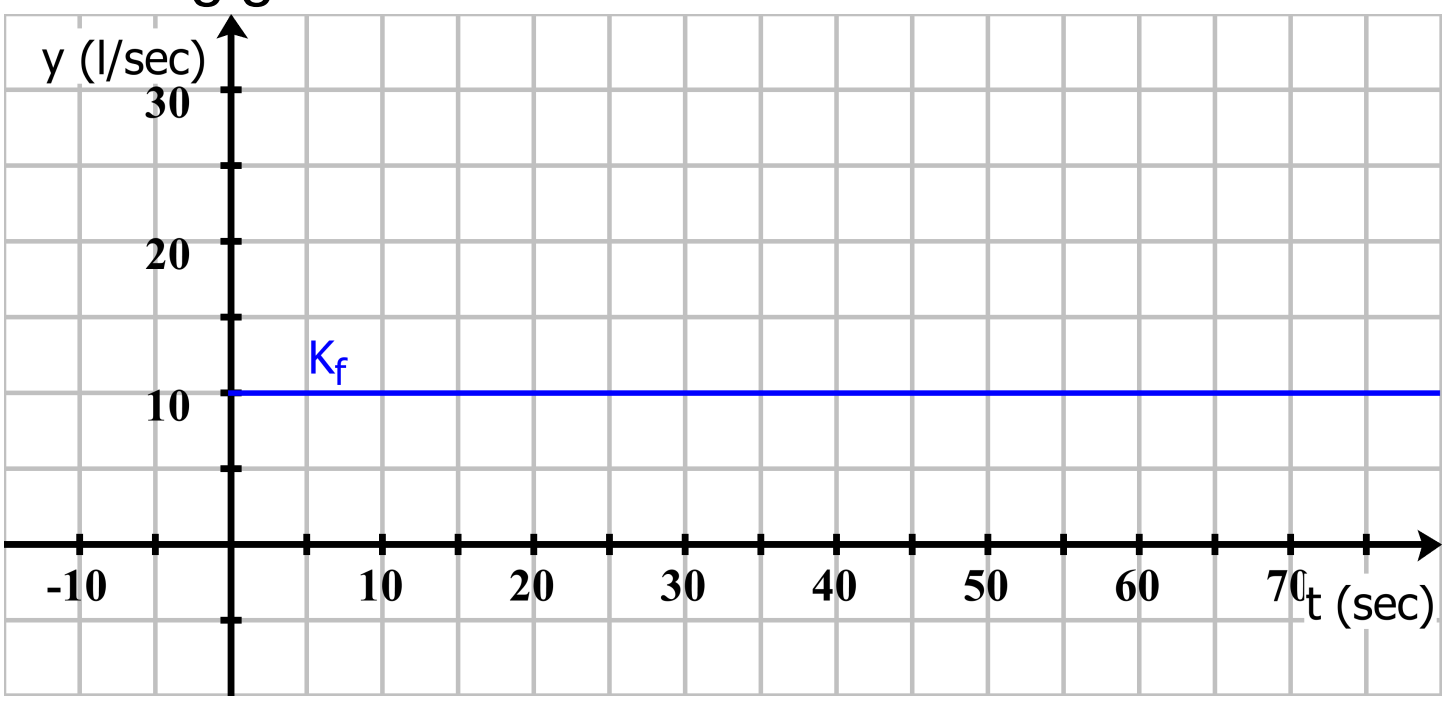


## Funktionsgleichung

Bestimmen Sie anhand des Schaubilds die Funktionsgleichung zu $K_f$

$$f(t)=$$

*Vergleichen Sie Ihr Ergebnis mit der Lösungskarte 1*

## Wassermenge

Bestimmen Sie eine Funktionsgleichung mit der die Wassermenge, die durch dass Fallrohr fließt, in Abhängigkeit von der Zeit berechnet werden kann:

An der Tafel hängt eine Karte mit einem Tipp.

$$F(t)=$$

*Vergleichen Sie Ihr Ergebnis mit der Lösungskarte 2*

Dieses Werk ist lizenziert unter einer Creative Commons Namensnennung 4.0 International Lizenz.
2010 Henrik Horstmann