PUMPSPEICHERKRAFTWERK

Fallbeschreibung

Durch das Fallrohr fließendes Wasser wird in l/sec gemessen. Die Messung beginnt unmittelbar nach dem das Absperrventil ganz geöffnet ist. Nachfolgendes Schaubild zeigt die Messwerte in Abhängigkeit von der Zeit:

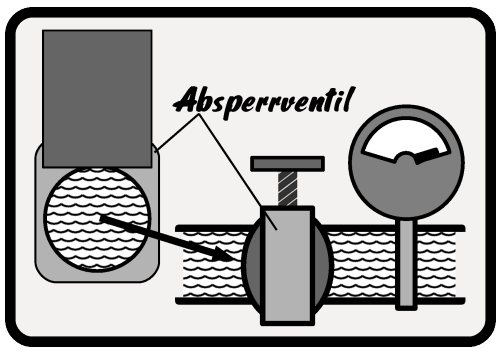

Absperrventil ganz geöffnet

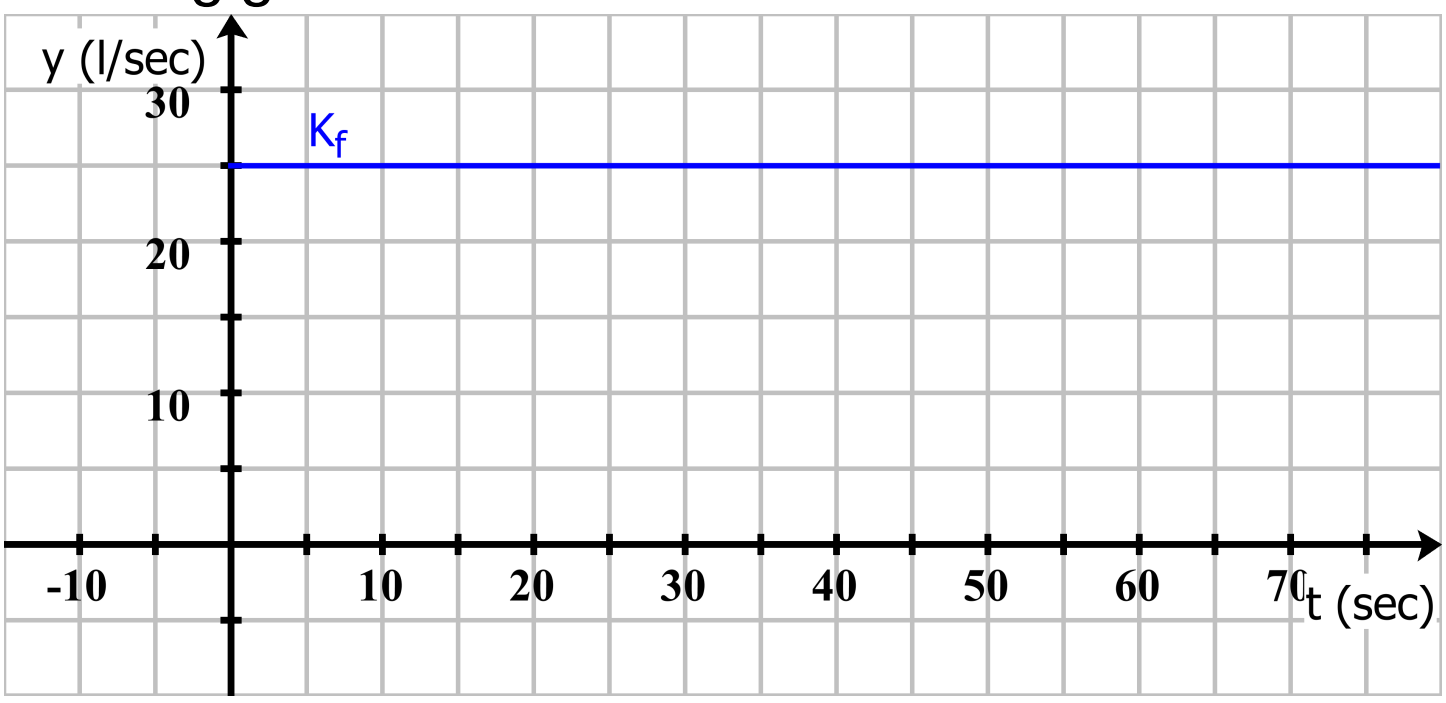

Funktionsgleichung

Bestimmen Sie anhand des Schaubilds die Funktionsgleichung zu K_f

$$f(t)=$$

Vergleichen Sie Ihr Ergebnis mit der Lösungskarte 1

Wassermenge

Bestimmen Sie eine Funktionsgleichung mit der die Wassermenge, die durch dass Fallrohr fließt, in Abhängigkeit von der Zeit berechnet werden kann:

An der Tafel hängt eine Karte mit einem Tipp.

$$F(t)=$$

Vergleichen Sie Ihr Ergebnis mit der Lösungskarte 2

Dieses Werk ist lizenziert unter einer Creative Commons Namensnennung 4.0 International Lizenz.
2010 Henrik Horstmann